MODE D'EMPLOI

Sangles de fixation à doubles boucles

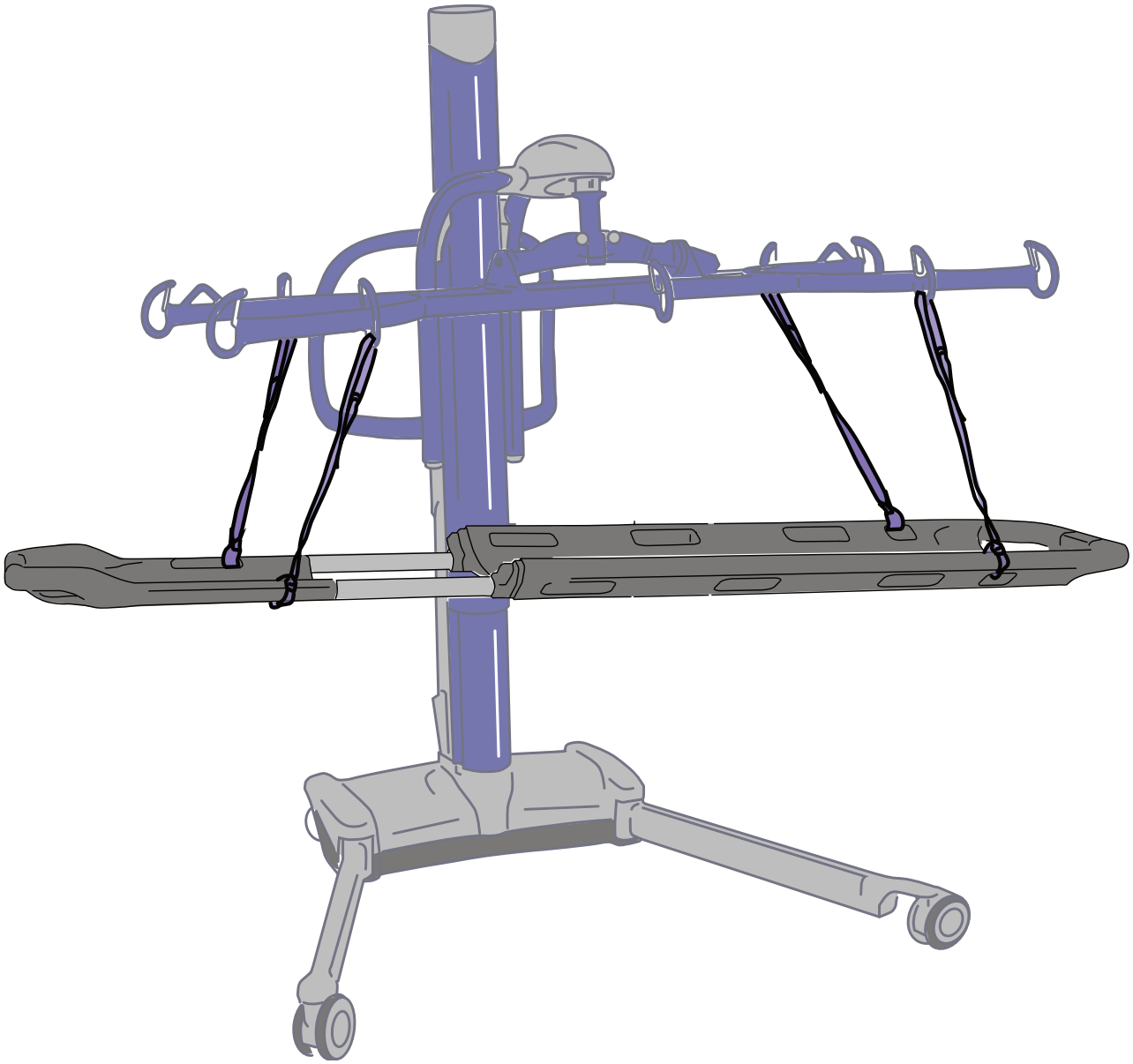

001-05415-FR rev 4 • 12/2020

arjo
with people in mind

Politique conceptuelle et droits d’auteur

® et ™ sont des marques commerciales appartenant au groupe de sociétés Arjo.
© Arjo 2020.

Comme nous adoptons une politique d’amélioration continue, nous nous réservons le droit d’apporter des modifications à nos modèles sans notification préalable. Il est interdit de copier, dans son intégralité ou partiellement, le contenu de cette publication sans l’autorisation d’Arjo.

Table des matières

Informations générales **2**
Avant-propos 2
Utilisation prévue 2
Durée de vie opérationnelle 2
Définitions utilisées dans cette notice 2
Symboles utilisés 3

Consignes de sécurité **4**
Capacité maximale admissible 4
Directives de sécurité 4
Désignation des pièces 5
SANGLES DE FIXATION À DOUBLES BOUCLES Compatibilité 5

Utilisation des *SANGLES DE FIXATION À DOUBLES BOUCLES* ***6***
Utilisation de la civière ***Ferno Scoop EXL Stretcher avec le Maxi Move*** ***6***
Transfert depuis un lit ou une civière d'hôpital *6*

Entretien et maintenance **8**
Nettoyage recommandé 8
Nettoyage des sangles *8*
Conditions de stockage *8*
Inspection de la sangle *8*

Caractéristiques techniques **9**
Dimensions 9
Fiche technique 9
Étiquettes 10

001-05415-FR rev 4

Informations générales

Avant-propos

L'objectif d'Arjo est de répondre à vos besoins et de vous fournir les meilleurs produits disponibles, accompagnés d'une formation qui permettra à votre personnel soignant de profiter au maximum de l'équipement Arjo.

Dans ce mode d'emploi, toute référence au patient se rapporte à la personne que l'on soulève, tandis que toute référence au personnel soignant se rapporte à la personne qui fait fonctionner le lève-personne ou le produit.

Certaines informations de ce mode d'emploi peuvent devenir obsolètes en raison de perfectionnements apportés au produit. Pour toute question concernant cette notice ou le produit, veuillez contacter la société Arjo.

Arjo conseille vivement et avertit que seules les pièces spécialement conçues par Arjo pour l'équipement concerné doivent être utilisées pour les équipements et autres instruments fournis par Arjo afin d'éviter tout risque de blessures dû à l'utilisation de pièces inappropriées

Tout accident provoqué par l'utilisation d'autres composants n'engagerait pas la responsabilité de la société Arjo.

Utilisation prévue

Les SANGLES DE FIXATION À DOUBLES BOUCLES sont destinées à être utilisées avec la série de civières *Ferno Scoop EXL Stretcher*, en combinaison avec le lève-personne au sol Maxi Move® d'Arjo équipé d'un cadre de civière compatible et uniquement à des fins de transfert.

La civière *Ferno Scoop EXL Stretcher* est destinée à être exclusivement manipulée par du personnel soignant formé (conformément au mode d'emploi) afin de transférer des patients requérant un transport en position allongée. La commande de fonctions par le patient est proscrite.

Les *SANGLES DE FIXATION À DOUBLES BOUCLES* font partie d'une série de produits de qualité conçus spécialement pour les hôpitaux, les maisons de convalescence, les soins de longue durée et les environnements de soins à domicile, y compris les maisons privées

Durée de vie opérationnelle

Les *SANGLES DE FIXATION À DOUBLES BOUCLES* ont été conçues et testées pour une durée de vie de deux (2) ans à partir de la date de fabrication, à condition qu'un entretien soit assuré tel que spécifié au chapitre Entretien et maintenance de ce mode d'emploi. Voir la date de fabrication sur les étiquettes des sangles

AVERTISSEMENT : Arjo ne peut pas garantir la sécurité totale d'un accessoire dont la durée de vie est dépassée.

La durée de vie de ce produit correspond à la période de temps de fonctionnement en toute sécurité avant une remise en état complète. L'âge, le poids du patient et la fréquence d'utilisation sont des facteurs ayant un impact sur la durée de vie des *SANGLES DE FIXATION À DOUBLES BOUCLES.*

Définitions utilisées dans cette notice

AVERTISSEMENT :

Signification : l'utilisateur et d'autres personnes risquent d'être blessés si ces instructions ne sont pas respectées

ATTENTION :

Signification : Un manquement à ces instructions peut endommager tout ou une partie du produit.

REMARQUE :

Signification : ce sont des informations importantes pour une utilisation correcte de l'appareil.

Signification : Le nom et l'adresse du fabricant.

001-05415-FR rev 4

Symboles utilisés

Symboles d'ordre général

Symboles	Légende des symboles
	Nom et adresse du fabricant.
	Date de fabrication.
REF	Numéro de catalogue du fabricant.
CE	Marquage CE indiquant la conformité avec la législation harmonisée de la Communauté européenne.
	Lire le mode d'emploi avant utilisation.
SWL	La capacité maximale admissible (CMA) est la charge maximale que le dispositif est capable de s pporter en toute é curité.
	Bonne façon de procéder.
	Mauvaise façon de procéder.
	Étiquette des doubles boucles universelles.

Symboles relatifs à l'entretien des sangles

Symboles	Légende des symboles
80°C	Laver à 80 °C (176 °F) à cycle constant.
	Ne pas utilis r de javel.
	Lavage à sec interdit.
	Ne pas repas r.
	Ne pas sécher au sèche-linge.

001-05415-FR rev 4

AVERTISSEMENT : les *SANGLES DE FIXATION À DOUBLES BOUCLES* doivent être utilisées conformément aux présentes instructions ainsi qu'au *mode d'emploi* délivré avec la civière *Ferno Scoop EXL Stretcher*, le lève-personne et le cadre de civière.

Les *SANGLES DE FIXATION À DOUBLES BOUCLES* sont destinées à être utilisées avec la civière *Ferno Scoop EXL Stretcher*, en combinaison avec le lève-personne au sol *Maxi Move* Arjo équipé d'un cadre de civière compatible et uniquement à des fins de transfert.

Le non-respect de ces instructions peut causer la chute du patient et ainsi entraîner des blessures.

Avant d'utiliser vos *SANGLES DE FIXATION À DOUBLES BOUCLES*, familiarisez-vous avec les divers éléments et les accessoires compatibles illustrés aux Fig. 1 et Fig. 2 et lisez le présent mode d'emploi dans son intégralité.

Avant la première utilisation, installez les étiquettes incluses avec ce produit aux quatre points de fixation. Voir Fig. 1.

Les informations contenues dans le présent mode d'emploi sont cruciales pour assurer une bonne utilisation et un bon entretien de ce produit. Elles vous aideront à protéger votre produit et à vous assurer qu'il fonctionne à votre entière satisfaction.

Les informations reprises dans le présent mode d'emploi sont importantes pour votre sécurité et doivent être lues attentivement pour éviter tout risque de blessure.

En cas d'ambiguïté ou de difficulté à comprendre le contenu de ce mode d'emploi, il convient d'appeler Arjo ou son fournisseur (dont le numéro de téléphone figure à la dernière page de ce mode d'emploi).

Capacité maximale admissible

Les *SANGLES DE FIXATION À DOUBLES BOUCLES* ont été conçues pour une capacité de levage de 227 kg (500 lb).

AVERTISSEMENT : les *SANGLES DE FIXATION À DOUBLES BOUCLES* sont destinées à être utilisées pour les patients dont le poids respecte la capacité maximale admissible. N'essayez pas de soulever une personne dont le poids dépasse la limite indiquée sur :

- le lève-personne ;
- la civière *Ferno Scoop EXL Stretcher* (160 kg [350 lb]) ;
- les accessoires.

Le non-respect de ces instructions peut causer la chute du patient et ainsi entraîner des blessures.

Directives de sécurité

Assurez-vous toujours du respect des consignes suivantes :

- Agir avec précaution pour soulever à la main les autres composants/options (cadres de civière, berceaux, etc.) afin d'éviter tout risque de blessure. Ne pas essayer de soulever manuellement l'ensemble du lève-personne.
- La nécessité éventuelle de l'assistance d'un deuxième soignant pour soutenir le patient doit être évaluée pour chaque cas individuel.
- Avant de tenter tout transfert de patient, une évaluation clinique doit avoir été effectuée sur celui-ci par un professionnel qualifié.
- Avant de tenter tout transfert de patient, vous devez être correctement préparé.
- Avant d'effectuer le transfert d'un patient rattaché à des électrodes, un cathéter ou d'autres dispositifs médicaux, une personne qualifiée doit effectuer une évaluation clinique de l'aptitude du patient à être soulevé.
- Tout impact violent doit être évité pendant le transfert.

AVERTISSEMENT : inspectez toujours les *SANGLES DE FIXATION À DOUBLES BOUCLES* avant chaque utilisation afin de vous assurer de l'absence d'irrégularités conformément au chapitre Entretien et maintenance, à la page 8.

Le non-respect de ces instructions peut causer la chute du patient et ainsi entraîner des blessures.

- Les sangles sont correctement attachées
- Les procédures de transfert indiquées dans ce mode d'emploi sont respectées
- Les sangles sont propres et entretenues conformément au chapitre Entretien et maintenance de ce mode d'emploi.

001-054415-FR rev 4

Désignation des pièces

Étiquette des doubles boucles univers les

Tête

Taille

Pieds

Civière Ferno Scoop EXL Stretcher

Sangles de fixation à doubles boucles

Sangles de fixation à doubles boucles

Petite boucle

Grande boucle

Grande boucle

Sangle de fixation à doubles boucles

Petite boucle

AVERTISSEMENT : les *SANGLES DE FIXATION À DOUBLES BOUCLES* **ne doivent jamais être attachées** aux ergots situés dans les poignées, en cas d'utilisation de civières Ferno Scoop EXL Stretcher équipées d'ergots. Le non-respect de ces instructions peut causer la chute du patient et ainsi entraîner des blessures.

Broche

Fig. 1

SANGLES DE FIXATION À DOUBLES BOUCLES Compatibilité

Les *SANGLES DE FIXATION À DOUBLES BOUCLES* peuvent uniquement être utili s avec les acce ires indiqués à la Fig. 2 ci-dessous.

Cadre de civière rabattable n° 700-19302 et cadre de civière n° (KPA3060-XX, KMA82339-XX)

AVERTISSEMENT :

À ne pas utiliser avec un lève-personne au s l *Maxi Move* équipé d'un bras de levage à rallonge (KMC**E). Le lève-personne deviendrait alors instable, ce qui pourrait causer la chute du patient et ainsi entraîner des blessures.

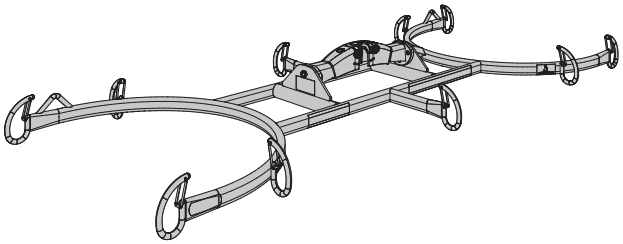

À utiliser uniquement avec un lève-personne au sol *Maxi Move*, uniquement pour des transferts

Fig. 2

001-05415-FR rev 4

Utilisation de la civière *Ferno Scoop EXL Stretcher avec le Maxi Move*

Transfert depuis un lit ou une civière d'hôpital

La procédure suivante doit uniquement être suivie avec les *SANGLES DE FIXATION À DOUBLES BOUCLES*.

AVERTISSEMENT : inspectez les sangles avant chaque utilisation. Consultez pour ce faire le chapitre « Inspection des sangles » à la page 8. N'utilisez jamais de sangle endommagée ou fortement usée car cela pourrait causer la chute du patient et ainsi causer des blessures.

AVERTISSEMENT : pour éviter tout basculement du Maxi Move entraînant la chute du patient et causant des blessures, veillez à toujours utiliser le Maxi Move avec les pieds déployés à tout moment. Le patient doit être maintenu à une hauteur proche de celle du lit ou plus bas, et les transferts doivent toujours s'effectuer sur des surfaces planes et horizontales

1) Installez le cadre de civière sur le Maxi Move (voir *mode d'emploi n° 001.25060 du Maxi Move***).
2) Installez le patient sur la civière *Ferno Scoop EXL Stretcher* (voir mode d'emploi du produit).
3) Assurez vous que les *SANGLES DE FIXATION À DOUBLES BOUCLES* ont été installées aux bons endroits. Si les quatre sangles n'ont pas encore été attachées à la civière *Ferno Scoop EXL Stretcher*, attachez-les aux bons endroits et correctement, comme illustré à la Fig. 3.

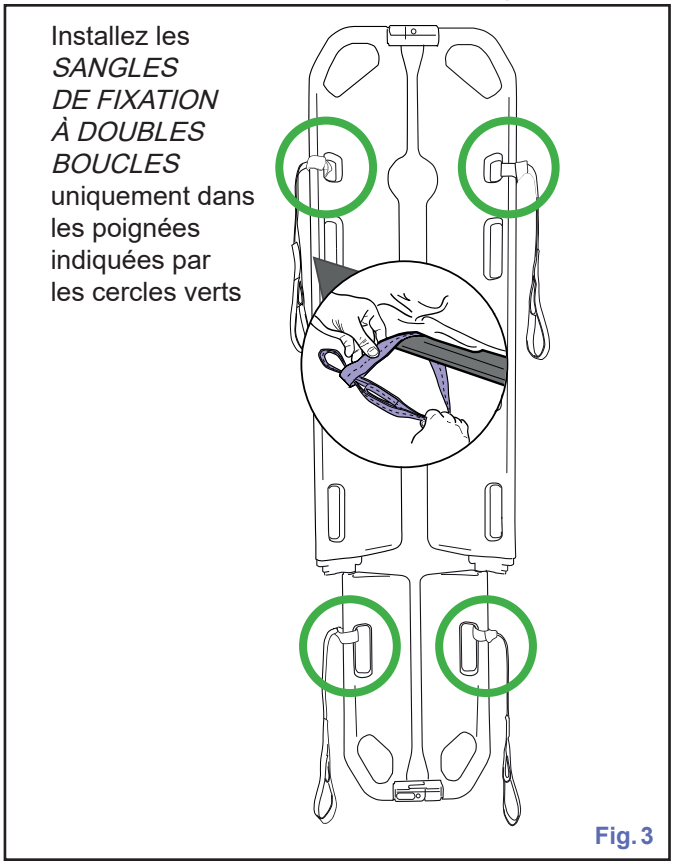

Fig. 3

4) Amenez le cadre de civière au-dessus du patient et alignez les points de suspension du cadre de civière avec les sangles de fixation déjà installées. Abaissez suffisamment le cadre de civière pour pouvoir fixer correctement les sangles de fixation aux crochets (voir Fig. 4).

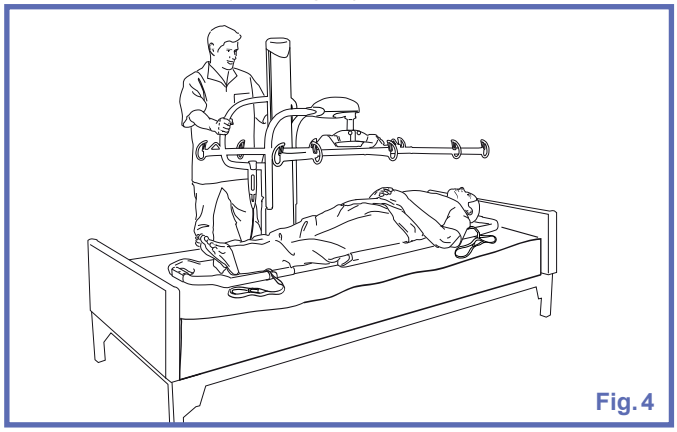
Fig. 4

AVERTISSEMENT : veillez à ce que le cadre de civière ne touche pas accidentellement le patient lorsque vous l'abaissez.

5) Attachez toutes les sangles au cadre de civière. Choisissez la boucle à utiliser (grande ou petite) pour la tête et les pieds en fonction de la morphologie du patient. Les grandes boucles conviennent la plupart du temps partout. Voir Fig. 5.

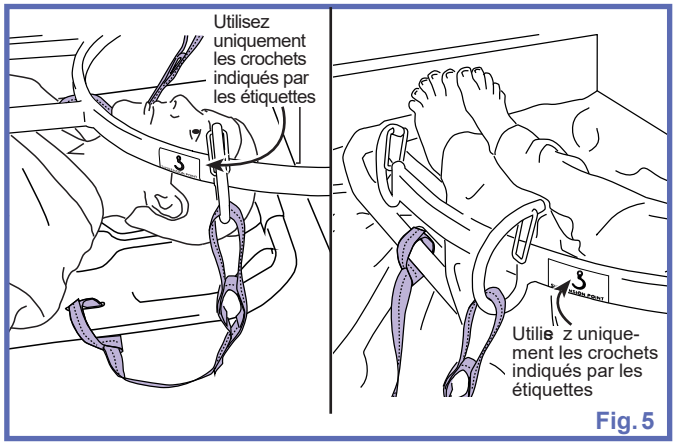

Fig. 5

AVERTISSEMENT : utilisez uniquement les crochets signalés par les étiquettes comme étant les « points de suspension » (voir Fig. 5), sur le cadre de civière pour attacher la civière *Ferno Scoop EXL Stretcher* au cadre. Le non-respect de ces instructions peut causer la chute du patient et ainsi entraîner des blessures.

AVERTISSEMENT : vérifiez toujours que toutes les *SANGLES DE FIXATION À DOUBLES BOUCLES* restent correctement fixées pendant que le poids du patient est soutenu. Toute sangle mal fixée est susceptible de se détacher et d'entraîner la chute du patient.

001-054415-FR rev 4

AVERTISSEMENT : avant de soulever le patient, assurez-vous toujours que la civière *Ferno Scoop EXL Stretcher* n'est pas coincée par une obstruction quelconque (comme la tête de lit ou le pied de lit). Heurter ce genre d'obstacle pourrait en effet entraîner la chute du patient.

6) Soulevez suffisamment le patient pour qu'il ne touche plus le lit/la civière d'hôpital (voir Fig. 6).

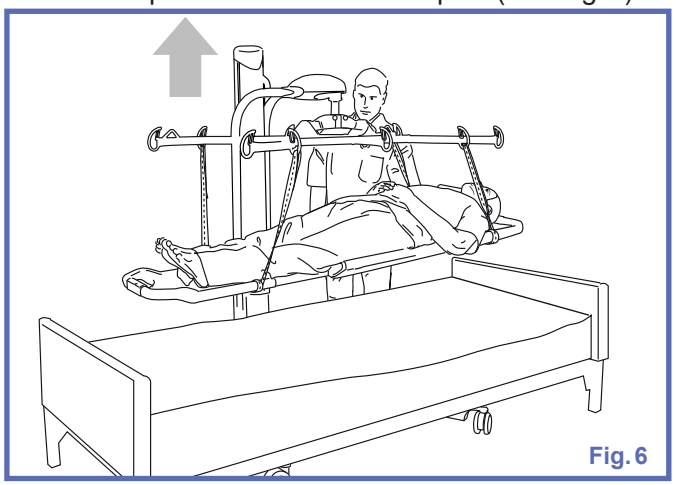

Fig. 6

7) Procédez au transfert.

REMARQUE : lorsque vous faites passer le patient par une porte, faites pivoter le cadre de civière jusqu'à ce que la tête du patient soit à proximité du vérin (voir Fig. 7). Dans cette position, l'ensemble de l'appareil peut être déplacé par les grandes ouvertures de porte.

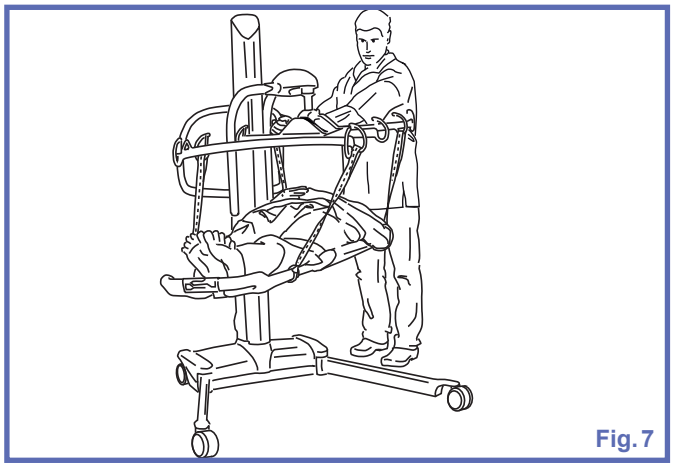

Fig. 7

8) Abaissez le patient à son nouvel emplacement.

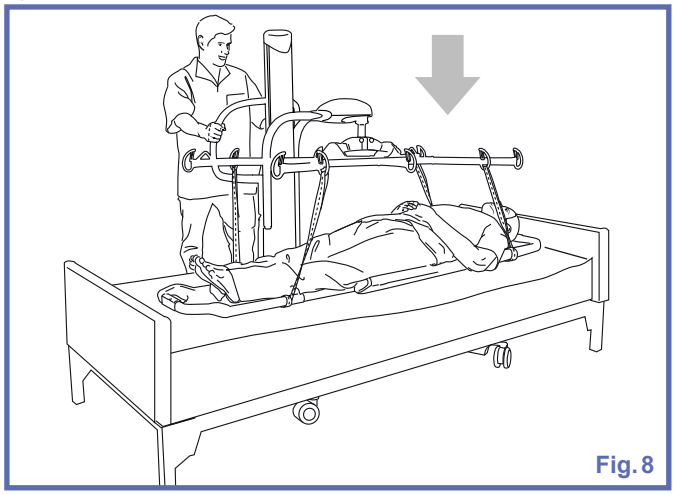

Fig. 8

9) Une fois que le poids du corps du patient n'est plus du tout supporté, décrochez les sangles du cadre de civière.

10) Éloignez le Maxi Move.

11) Ouvrez les loquets et faites doucement glisser les deux parties de la civière sous le patient. Rassemblez la civière *Ferno Scoop EXL Stretcher* pour toute utilisation ultérieure.

Nettoyage recommandé

AVERTISSEMENT : les produits de nettoyage doivent être utilisés conformément aux instructions du fabricant. Afin d'éviter toute blessure, il convient de porter systématiquement des lunettes, des gants et des vêtements de protection lors de la manipulation des produits de nettoyage.

Les *SANGLES DE FIXATION À DOUBLES BOUCLES* doivent être inspectées entre chaque utilisation par un patient et nettoyées le cas échéant.

Nettoyage des sangles

Le personnel ou le service de nettoyage doit être averti des recommandations suivantes :

- la température de lavage ne peut pas dépasser 80 °C (176 °F) ;
- toujours utiliser des détergents doux ;
- ne jamais essorer ou repasser ;
- ne jamais utiliser d'eau de Javel ;
- rincer abondamment ;
- ne jamais essorer en machine ;
- ne jamais mettre en contact avec une source de chaleur ;
- ne jamais nettoyer à sec.

Se reporter à l'étiquette de consignes d'entretien de la sangle (voir Fig. 9).

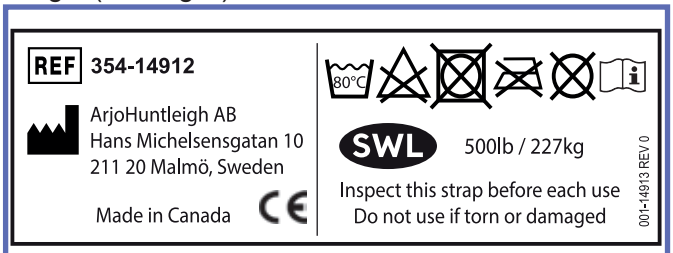

Fig. 9

Conditions de stockage

Les sangles doivent être stockées à l'abri de la lumière directe du soleil, dans un endroit où elles ne sont pas soumises à des pressions, et à une chaleur ou une humidité excessive. Les sangles ne doivent pas entrer en contact avec des objets pointus, corrosifs ou tout autre matériel pouvant causer des dommages

Inspection de la sangle

Contrôlez l'absence d'irrégularités, comme illustré à la Fig. 10.

a) des traces d'effilochage dans la zone cousue

b) une usure sur le côté (effilochage)

c) une décoloration marquée ou une tache résultant de l'utilisation d'eau de Javel ou de tout autre produit chimique (auquel cas la couleur de la sangle est plus claire que la couleur dans la zone cousue, ou les étiquettes d'identification sont délavées)

d) de l'usure, une déchirure ou un trou

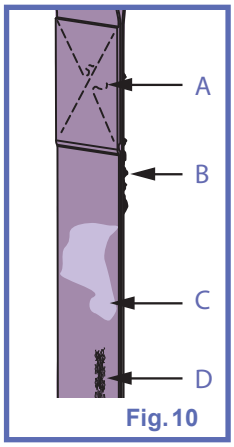

Fig. 10

AVERTISSEMENT : arrêtez d'utiliser la sangle en présence d'un signe de la moindre irrégularité lors de son inspection.

En cas de doute concernant la sécurité de la sangle, la remplacer par une nouvelle.

Continuer à utiliser une sangle endommagée pourrait considérablement compromettre la sécurité du personnel soignant ou du patient.

Vérifiez la date de fabrication indiquée sur l'étiquette de chaque sangle de fixation (voir Fig. 11) pour vous assurer que la durée de vie des sangles n'est pas dépassée.

2013	2014	2015	2016	2017	2018
2019	2020	2021	2022	2023	2024

001-00328 REV 1

Jan	Feb	Mar	Apr	May	Jun
Jul	Aug	Sep	Oct	Nov	Dec

Fig. 11

001-054415-FR rev 4

Dimensions

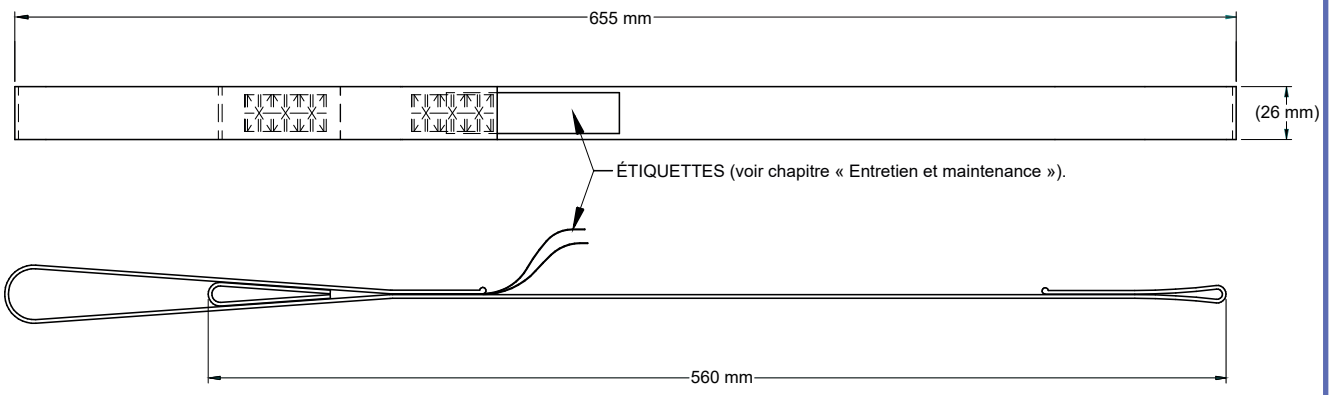

Fig. 12

Fiche technique

INFORMATIONS PRODUIT	*SANGLES DE FIXATION À DOUBLES BOUCLES* (354-14912)
Poids total	0,03 kg (0,07 livre)
CMA	227 kg (500 lb)
Matériau	Tissu en polyester
CONDITIONS ENVIRONNEMENTALES	
Température ambiante	Utilisation et entretien : -40 °C à 70 °C (-40 °F à 158 °F)
Humidité relative	Utilisation et entretien : de 10 % à 100 %
Pression atmosphérique	Utilisation et entretien : 500 hPa à 1 060 hPa
ÉLIMINATION EN FIN DE VIE	

- Les récipients d'emballage doivent être recyclés conformément aux réglementations nationales ou locales en vigueur.
- La sangle doit être recyclée conformément aux réglementations nationales ou locales en vigueur.

001-05415-FR rev 4

Étiquettes

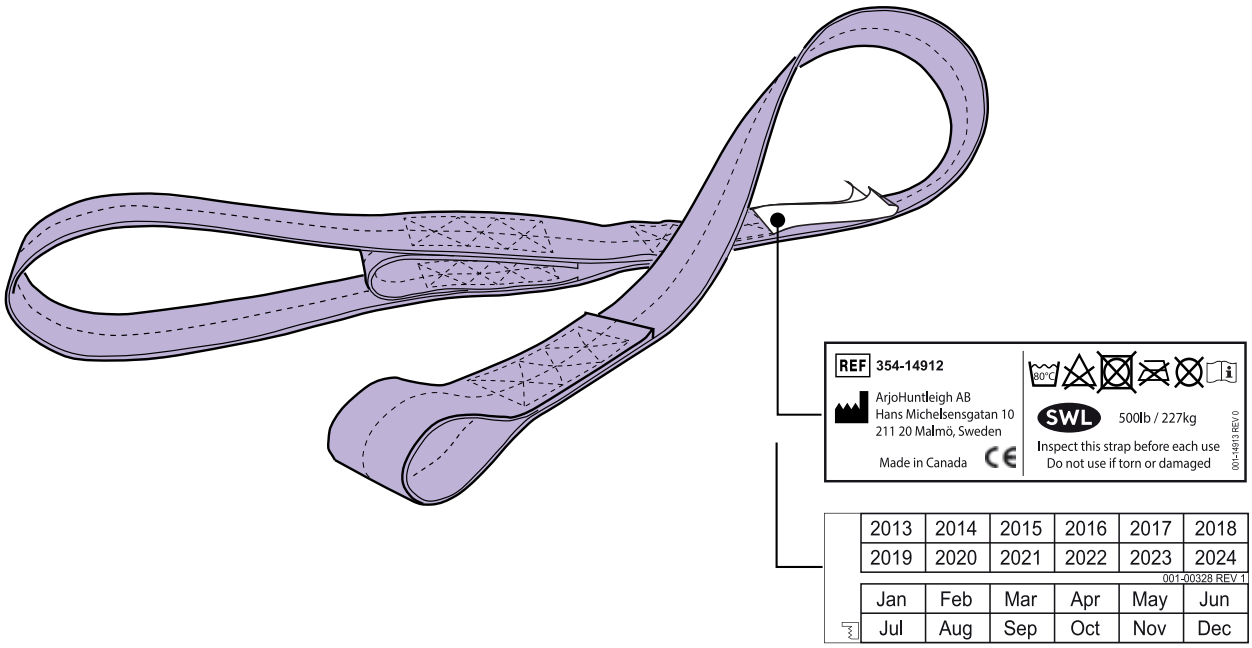

Fig. 13

001-054115-FR rev 4

Laissé vierge intentionnellement

Laissé vierge intentionnellement

AUSTRALIA
Arjo Australia
Building B, Level 3
11 Talavera Road
Macquarie Park, NSW, 2113,
Australia
Phone: 1800 072 040

BELGIQUE / BELGIË
Arjo Belgium
Evenbroekveld 16
9420 Erpe-Mere
Phone: +32 (0) 53 60 73 80
Fax: +32 (0) 53 60 73 81
E-mail: info.belgium@arjo.com

BRASIL
Arjo Brasil Equipamentos Médicos Ltda
Rua Marina Ciufuli Zanfelice, 329 PB02
Galpão - Lapa
São Paulo – SP – Brasil
CEP: 05040-000
Phone: 55-11-3588-5088
E-mail: vendas.latam@arjo.com
E-mail: servicios.latam@arjo.com

CANADA
Arjo Canada Inc.
90 Matheson Boulevard West
Suite 300
CA-MISSISSAUGA, ON, L5R 3R3
Tel/Tél: +1 905 238 7880
Free: +1 800 665 4831 Institutional
Free: +1 800 868 0441 Home Care
Fax: +1 905 238 7881
E-mail: info.canada@arjo.com

ČESKÁ REPUBLIKA
Arjo Czech Republic s.r.o.
Na Strzi 1702/65
140 00 Praha
Czech Republic
Phone No: +420225092307
e-mail: info.cz@arjo.com

DANMARK
Arjo A/S
Vassingerødvej 52
DK-3540 LYNGE
Tel: +45 49 13 84 86
Fax: +45 49 13 84 87
E-mail:
dk_kundeservice@arjo.com

DEUTSCHLAND
Arjo GmbH
Peter-Sander-Strasse 10
DE-55252 MAINZ-KASTEL
Tel: +49 (0) 6134 186 0
Fax: +49 (0) 6134 186 160
E-mail: info-de@arjo.com

ESPAÑA
ARJO IBERIA S.L.
Poligono Can Salvatella
c/ Cabanyes 1-7
08210 Barberà del Valles
Barcelona - Spain
Telefono 1: +34 900 921 850
Telefono 2: +34 931 315 999

FRANCE
Arjo SAS
2 Avenue Alcide de Gasperi
CS 70133
FR-59436 RONCQ CEDEX
Tél: +33 (0) 3 20 28 13 13
Fax: +33 (0) 3 20 28 13 14
E-mail: info.france@arjo.com

HONG KONG
Arjo Hong Kong Limited
Room 411-414, 4/F, Manhattan Centre,
8 Kwai Cheong Road, Kwai Chung, N.T.,
HONG KONG
Tel: +852 2960 7600
Fax: +852 2960 1711

ITALIA
Arjo Italia S.p.A.
Via Giacomo Peroni 400-402
IT-00131 ROMA
Tel: +39 (0) 6 87426211
Fax: +39 (0) 6 87426222
E-mail: Italy.promo@arjo.com

MIDDLE EAST
Arjo Middle East FZ-LLC
Office 908, 9th Floor,
HQ Building,North Tower,
Dubai Science Park,
Al Barsha South
P.O Box 11488, Dubai,
United Arab Emirates
Direct +971 487 48053
Fax +971 487 48072
Email: Info.ME@arjo.com

NEDERLAND
Arjo Nederland BV
Biezenwei 21
4004 MB TIEL
Postbus 6116
4000 HC TIEL
Tel: +31 (0) 344 64 08 00
Fax: +31 (0) 344 64 08 85
E-mail: info.nl@arjo.com

NEW ZEALAND
Arjo Ltd
34 Vestey Drive
Mount Wellington
NZ-AUCKLAND 1060
Tel: +64 (0) 9 573 5344
Free Call: 0800 000 151
Fax: +64 (0) 9 573 5384
E-mail: nz.info@Arjo.com

NORGE
Arjo Norway AS
Olaf Helsets vei 5
N-0694 OSLO
Tel: +47 22 08 00 50
Faks: +47 22 08 00 51
E-mail: no.kundeservice@arjo.com

ÖSTERREICH
Arjo GmbH
Lemböckgasse 49 / Stiege A / 4.OG
A-1230 Wien
Tel: +43 1 8 66 56
Fax: +43 1 866 56 7000

POLSKA
Arjo Polska Sp. z o.o.
ul. Ks Piotra Wawrzyniaka 2
PL-62-052 KOMORNIKI (Poznań)
Tel: +48 61 662 15 50
Fax: +48 61 662 15 90
E-mail: arjo@arjo.com

PORTUGAL
Arjo em Portugal
MAQUET Portugal, Lda.
(Distribudor Exclusivo)
Rua Poeta Bocage n.º 2 - 2G
PT-1600-233 Lisboa
Tel: +351 214 189 815
Fax: +351 214 177 413
E-mail: Portugal@arjo.com

SUISSE / SCHWEIZ
Arjo AG
Fabrikstrasse 8
Postfach
CH-4614 HÄGENDORF
Tél/Tel: +41 (0) 61 337 97 77
Fax: +41 (0) 61 311 97 42

SUOMI
Arjo Scandinavia AB
Riihitontuntie 7 C
02200 Espoo
Finland
Puh: +358 9 6824 1260
E-mail: Asiakaspalvelu.finland@arjo.com

SVERIGE
Arjo International HQ
Hans Michelsensgatan 10
SE-211 20 MALMÖ
Tel: +46 (0) 10 494 7760
Fax: +46 (0) 10 494 7761
E-mail: kundservice@arjo.com

UNITED KINGDOM
Arjo UK and Ireland
Houghton Hall Park
Houghton Regis
UK-DUNSTABLE LU5 5XF
Tel: +44 (0) 1582 745 700
Fax: +44 (0) 1582 745 745
E-mail: sales.admin@arjo.com

USA
Arjo Inc.
2349 W Lake Street Suite 250
US-Addison, IL 60101
Tel: +1 630 307 2756
Free: +1 80 0 323 1245 Institutional
Free: +1 800 868 0441 Home Care
Fax: +1 630 307 6195
E-mail: us.info@arjo.com

JAPAN
Arjo Japan K.K.
東京都港区虎ノ門三丁目7 番8 号
ランディック第2 虎ノ門ビル9 階
Tel: +81 (0)3-6435-6401
Fax: +81 (0)3-6435-6402
E-mail: info.japan@arjo.com

At Arjo, we are committed to improving the everyday lives of people affected by reduced mobility and age-related health challenges. With products and solutions that ensure ergonomic patient handling, personal hygiene, disinfection, diagnostics, and the effective prevention of pressure ulcers and venous thromboembolism, we help professionals across care environments to continually raise the standard of safe and dignified care. Everything we do, we do with people in mind.

ArjoHuntleigh AB
Hans Michelsensgatan 10
211 20 Malmö, Sweden
www.arjo.com

001-05415-FR